ECCELLENZA TECNICA. DAL 1929.

BILANCIATORI

Serie 62X fune tessile

ART. 625

Tipologia
Bilanciatore con sistema anticaduta

Tipo cavo
Fibra polietilenica HT

Capacità (kg)
6 ÷ 8

ISO EN 12100

2006/42/CE

CE

mm 245x200x110

DATI TECNICI

Articolo	Descrizione	Sistema anticaduta	Diametro cavo (mm)	Tipo Cavo	Capacità (kg)	Peso (gr)
625	Bilanciatore con sistema anticaduta	si	2.5	Fibra polietilenica HT	6 ÷ 8	3100

Nota bene: Le immagini hanno carattere meramente indicativo ed esplicativo

QUOTE INGOMBRI

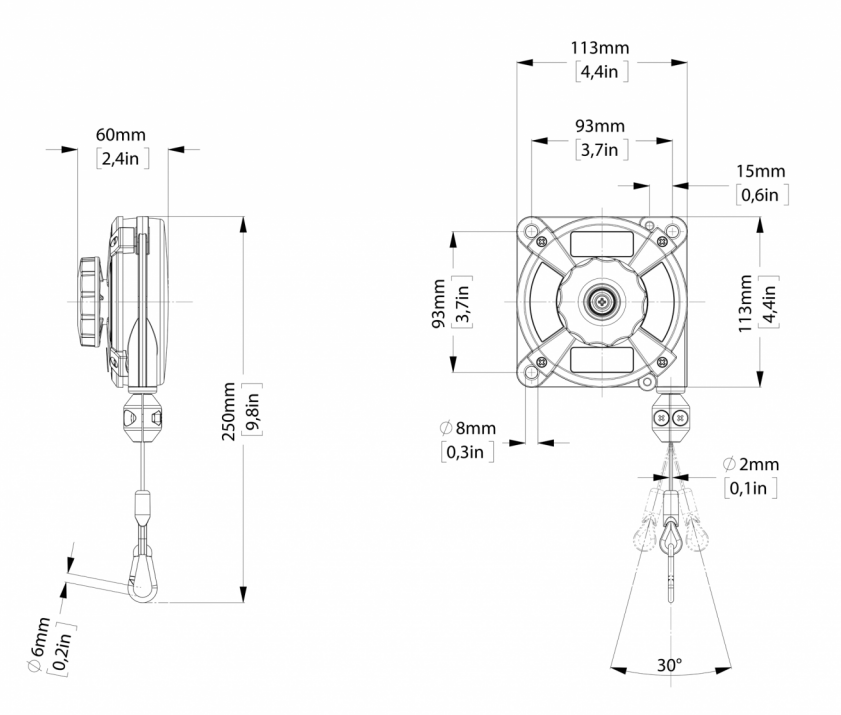

CARATTERISTICHE TECNICHE

Bilanciatori per sostenere il peso di utensili manuali, avvitatori, ecc. Un aiuto indispensabile per lavori ripetitivi, montaggi, produzioni di serie, imballaggi, ecc. I bilanciatori sono costruiti con materiali di prima qualità e resistono a cicli di lavoro particolarmente gravosi.

- Struttura in alluminio pressofuso.
- Regolazione del carico continua dal valore massimo al valore minimo.
- Corsa della fune facilmente registrabile per adattarsi ad ogni esigenza.
- Quattro punti di sospensione per garantire la massima sicurezza come da normative.
- Tre punti di ancoraggio per garantire la massima flessibilità

Nota bene: Le immagini hanno carattere meramente indicativo ed esplicativo

OPTIONAL E RICAMBI

ART. 982

Tubo spiralato (PA12) 8 x 10 per bilanciatori.

Questo utile accessorio può essere applicato sui bilanciatori art. 620, 621, 622, 630, 631 e 632.
Viene fornito con istruzioni di montaggio, tutti gli accessori e 1 m di tubo supplementare per il collegamento alla rete aria compressa ed all'utensile.

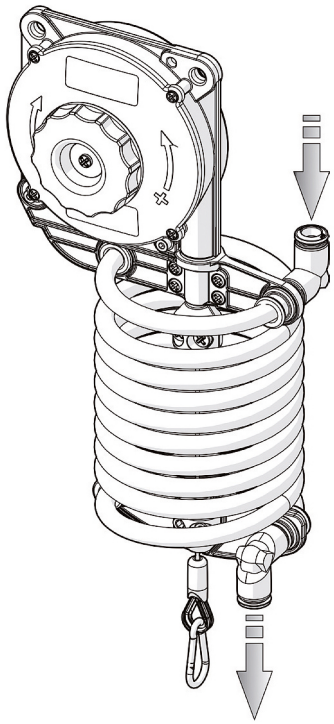

Nota bene: Le immagini hanno carattere meramente indicativo ed esplicativo